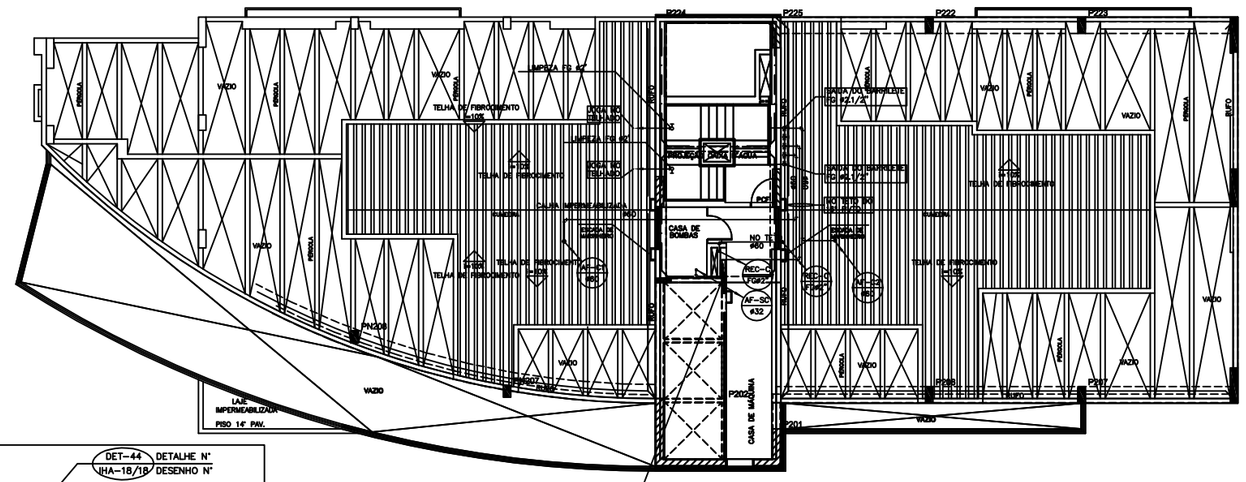

HIDRÔMETRO 01" CONDOMINIO
MONOJATO RESIDENCIAL CORPO DE BRONZE PARA ÁGUA FRIA, CAPACIDADE NOMINAL 1,5m3/h, PRE EQUIPADO PARA LEITURA REMOTA (TELEMETRIA), CONFORME ESPECIFICAÇÕES DA CAESB

PLANTA BAIXA COBERTURA – BLOCO "C" RESIDENCIAL
ESCALA 1:50

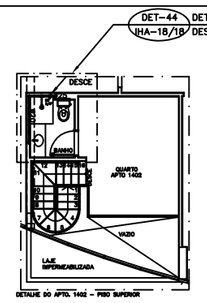

MEZANINO DO APTO 1402
ESCALA 1:100

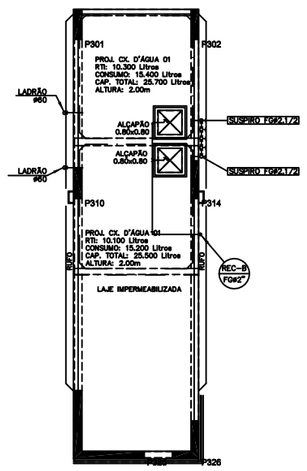

COBERTURA DA CASA DE MÁQUINAS
BLOCO "B" RESIDENCIAL
ESCALA 1:100

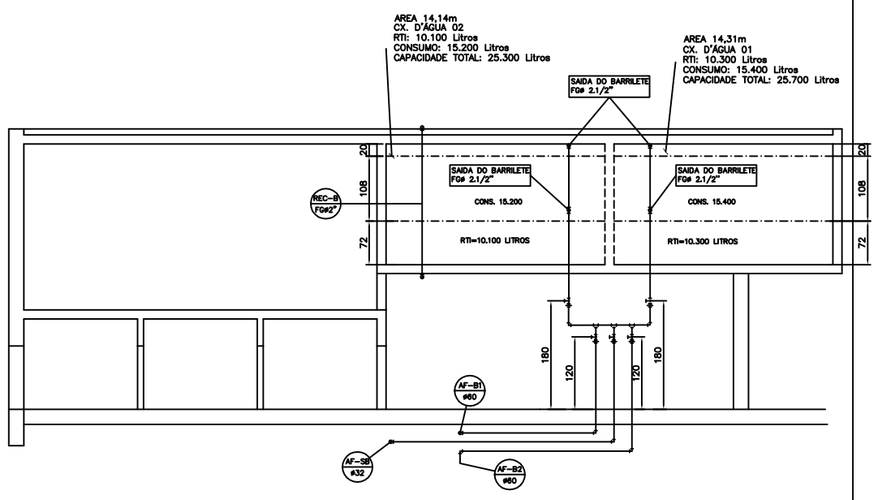

CORTE C–C
ESCALA 1:50

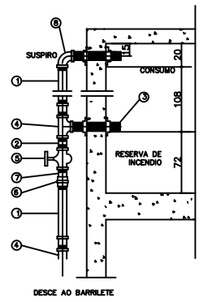

DETALHE DA SAIDA DO BARRILETE
SEM ESCALA

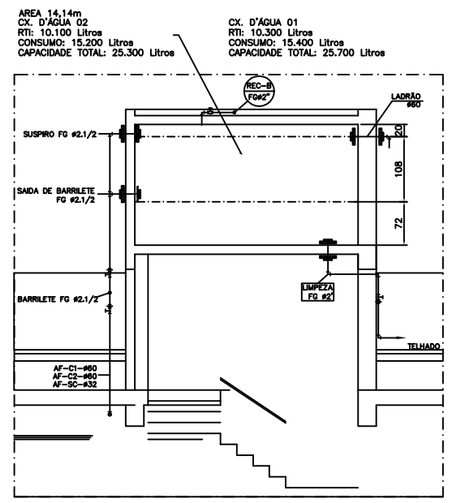

CORTE D–D
ESCALA 1:50

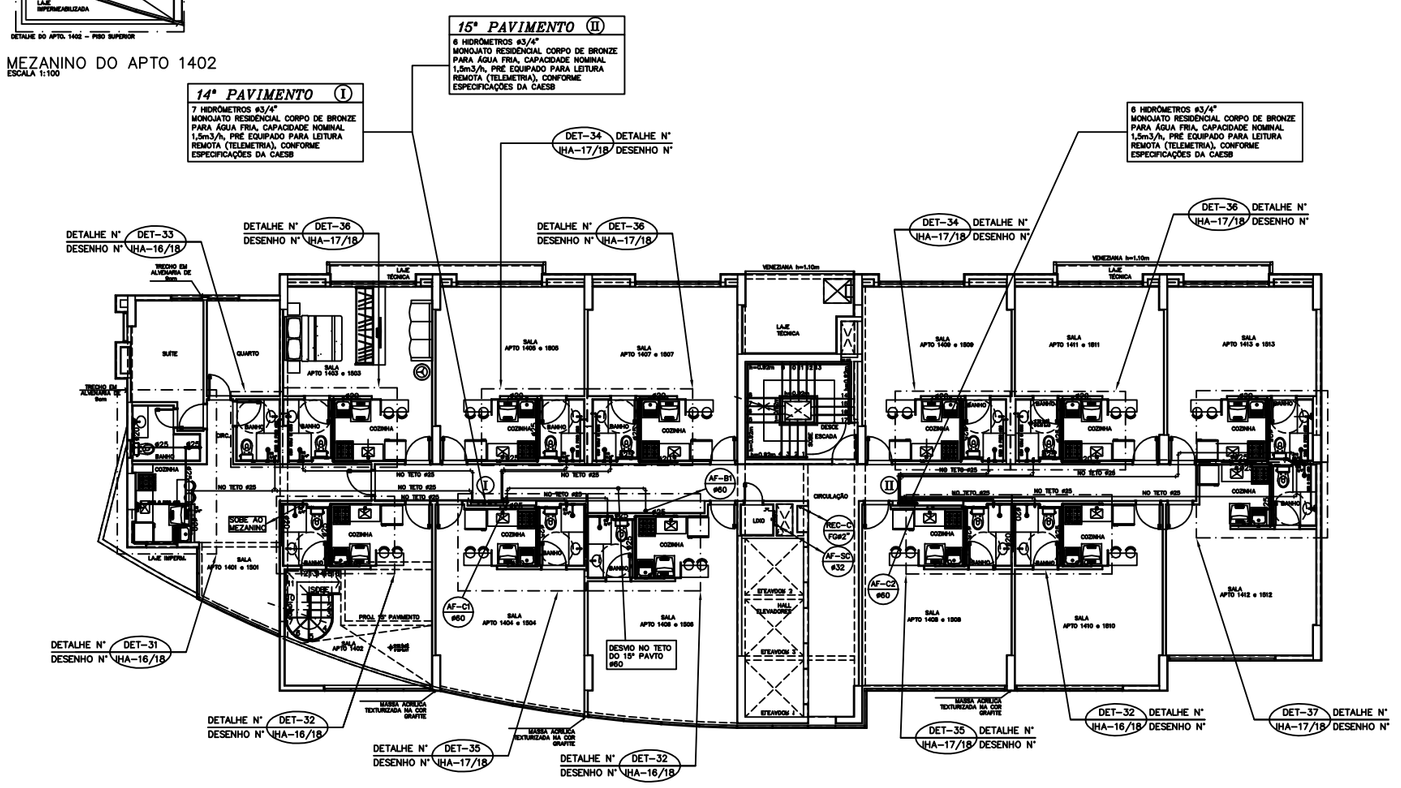

PLANTA BAIXA 14° ao 15° PAVIMENTO – BLOCO "C" RESIDENCIAL
ESCALA 1:100

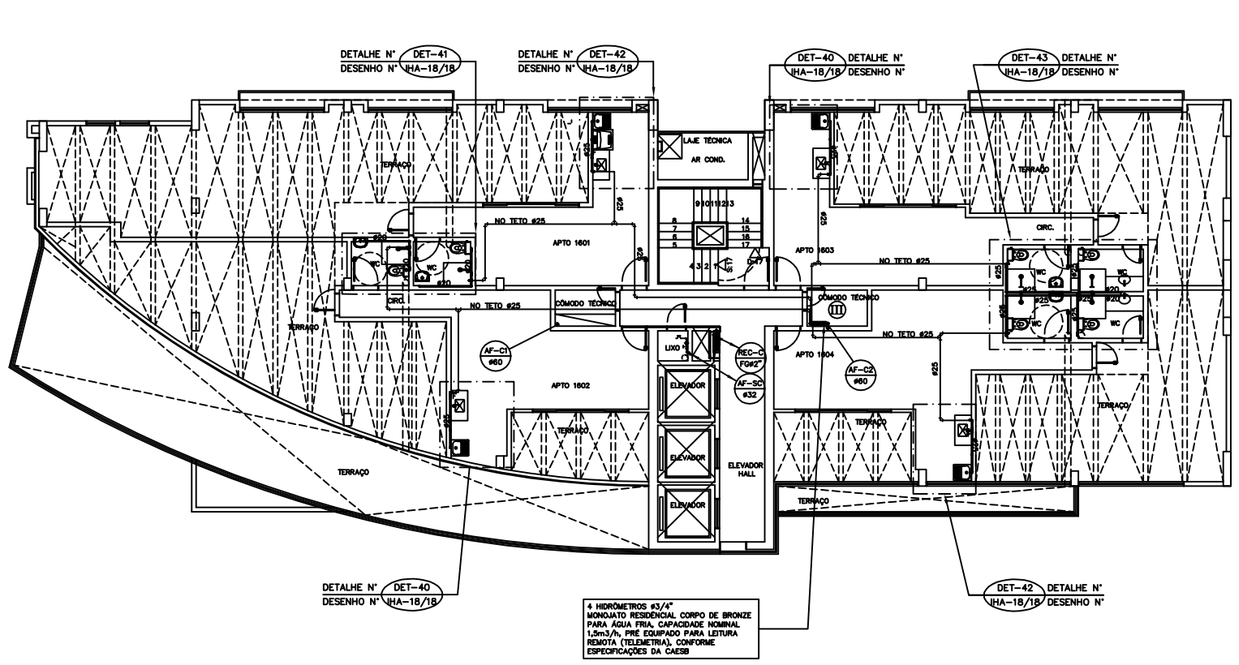

PLANTA BAIXA 16° PAVIMENTO – BLOCO "C" RESIDENCIAL
ESCALA 1:100

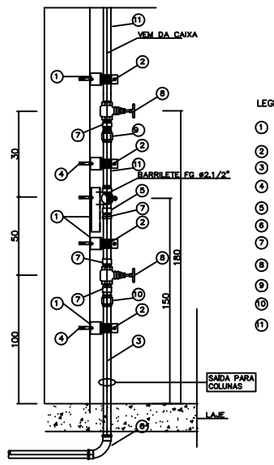

DETALHE LATERAL DO BARRILETE
SEM ESCALA

LEGENDA

1. PERFILADO PERFURADO DE 38x38mm
2. BRAÇADEIRA PERFIL
3. TUBO DE PVC SOLDÁVEL
4. BUCHA DE NYLON S–10 COM PARAFUSO R.S 14x2"
5. TE DE F.G #2.1/2 x 1.1/4"
6. JOELHO DE PVC SOLDÁVEL 90°
7. ADAPTADOR PVC SOLDA x ROSCA PARA REGISTRO
8. REGISTRO DE GAVETA BRUTO
9. UNIÃO FG #2.1/2"
10. UNIÃO DE PVC SOLDÁVEL
11. TUBO FG #2.1/2"

PARA LEGENDAS E NOTAS VIDE DESENHO IHE–01/18

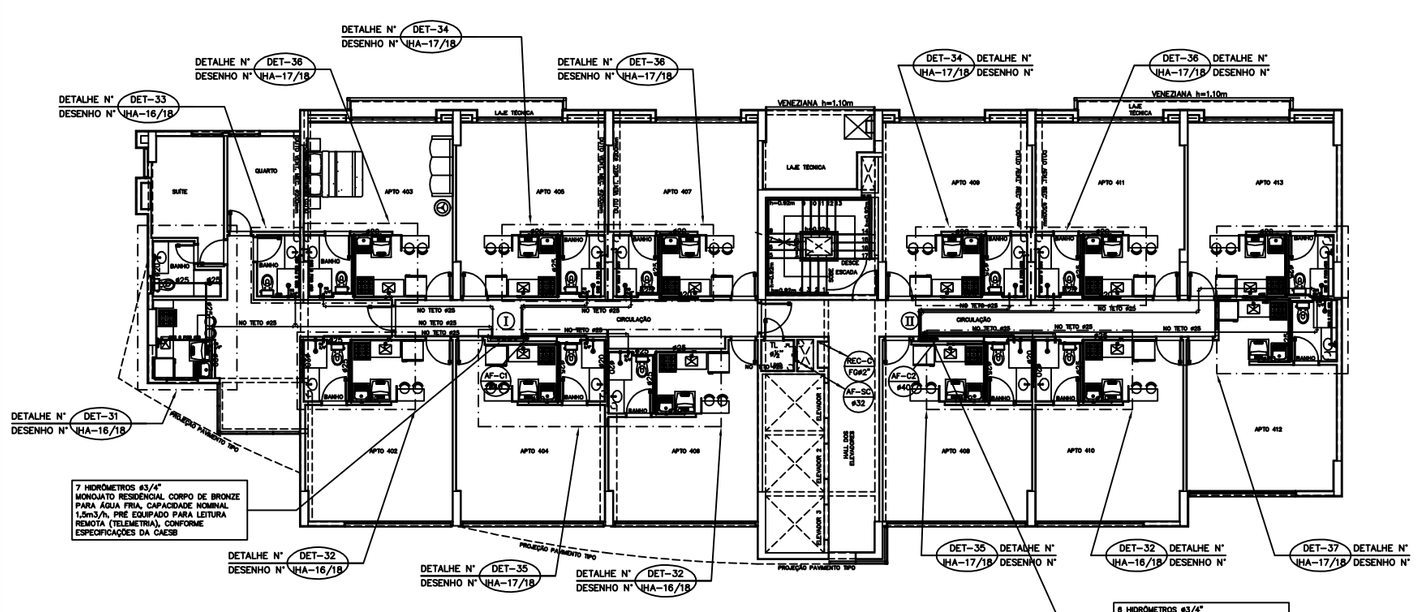

PLANTA BAIXA 4° PAVIMENTO – BLOCO "C" RESIDENCIAL
ESCALA 1:100

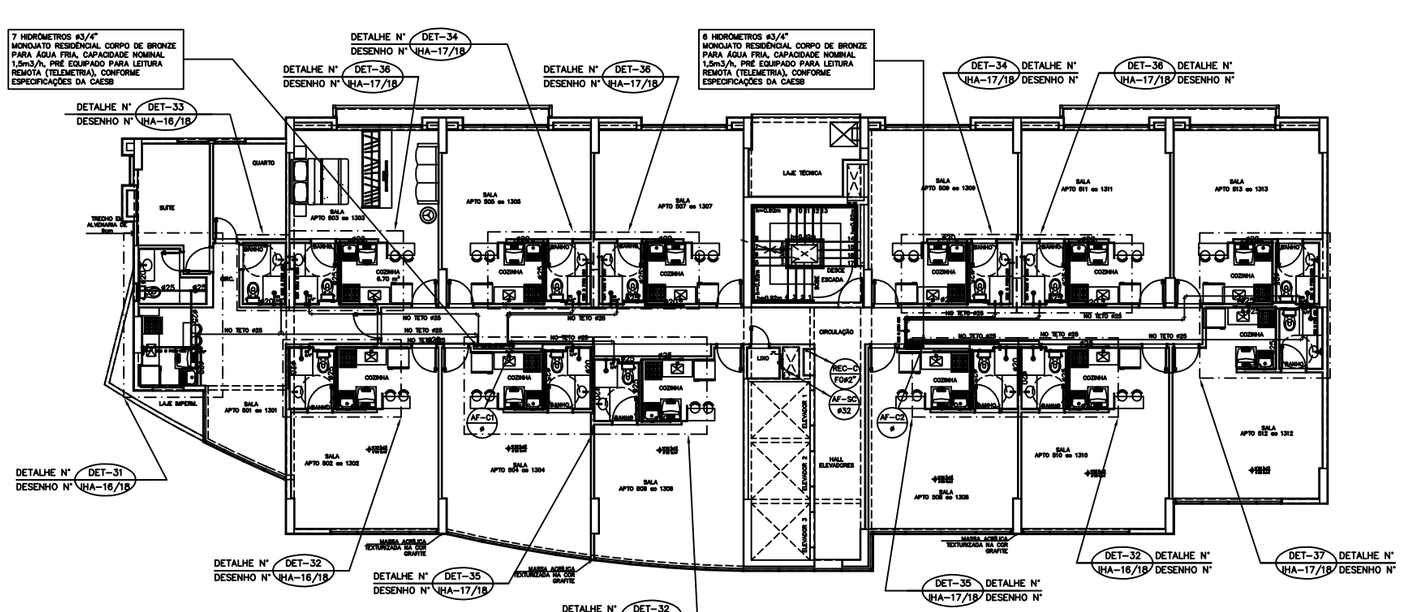

PLANTA BAIXA 5° AO 13° PAVIMENTO – BLOCO "C" RESIDENCIAL
ESCALA 1:100

N.o	DATA	MODIFICAÇÕES	N.o	VISTO
3	02/07/2013	REVISÃO– PASSANDO A VAZÃO DOS HIDROMETROS RESIDENCIAIS DE 3,00m³/h PARA 1,5m³/h. ATENDO EXIGENCIA DA CAESB.		
2	09/10/2012	REVISÃO–ATENDENDO ATA DE COMPATIBILIZAÇÃO DA REUNIÃO DE 18/09/2012		
1	ABR/2012	REVISÃO GERAL COM SUBSTITUIÇÃO DA ARQUITETURA, UTILIZANDO A ARQUITETURA DE 12/03/12		
0	NOV/2011	EMISSÃO		

N.Taffner Projetos de Instalações Ltda

SIA trecho 3 lote 625/695 bloco C sala 221
e-mail: snaffner@globo.com
Telefone (61) 3234-5570

SETOR:	ÁGUAS CLARAS – BRASÍLIA – DISTRITO FEDERAL
ENDEREÇO:	RUA DAS PAINEIRAS – LOTE 03; RUA 30 NORTE – LOTE 04
PROPRIETARIO:	GENT INCORPORADORA LTDA.
AUTOR DO PROJETO:	N.TAFFNER PROJETOS DE INSTALAÇÕES LTDA
RESPONSÁVEL TÉCNICO:	PORTO BSB ENGENHARIA LTDA

O PROPRIETÁRIO: _____

O AUTOR DO PROJETO: CREA: 4815/D–DF

O RESPONSÁVEL TÉCNICO: CREA: 7063–RF

CAESB | CREA | DRLFD

RESIDENCIAL COSMOPOLITAN
PROJETO DE INSTALAÇÕES
DESENHO Nº: ***IHA–11/18***

INSTALAÇÃO DE ÁGUA
BLOCO RESIDENCIAL "C"
PAVIMENTOS TIPO(4° AO 16° E COBERTURA)

DESENHO:	ESCALA:	DATA:	ARQUIVO:
N.TAFFNER	INDICADA	NOV/2011	NT–18–2011–GENT–IHA–11–R05–BL.C–TIPO–COB